CRS60

Cirkulärt brand/brandgasspjäll EI60S för vägg- och kanalmontering

CE 0749

VKF AEAI

Rf-Technologies nv • Lange Ambachtstraat 40 • 9860 Oosterzele • Belgium • Tel +32 9 362 31 71 • info@rft.eu

Rf-t

www.rft.eu

C16-SV-F 02/2026

Innehåll

Prestandadeklaration 4
Produktpresentation CRS60 5
Storlek och dimensioner CRS60 5
Tillbehör 6
Lagring och hantering 9
Montering 9
- Placering av skruvarna när spjället monteras på kanalen 10
- Montering med minsta avstånd till ett annat brand/brandgasspjäll eller till vägg/golv 11
- Montering i betongvägg, tätning med brandfogmassa 12
- Montering i betongvägg, tätning med stenull 13
- Montering i betongvägg, tätning med gips eller murbruk 14
- Montering i betongvägg, tätning med skivor av stenull med beläggning 15
- Montering i lättvägg (Gipsvägg med stålreglar), tätning med brandfogmassa 16
- Montering i lättvägg (Gipsvägg med stålreglar), tätning med stenull 17
- Montering i flexibel vägg, tätning med gips eller murbruk 18
- Montering i lättvägg, tätning med styva stenullsskivor med beläggning 19
- Montering i schaktvägg 20
- Montering i betonggolv, tätning med brandfogmassa 21
- Montering i betonggolv, tätning med stenull 22
- Montering utanför en betongvägg, tätning med brandfogmassa 23
- Montering utanför en betongvägg, tätning med stenull 24
- Montering utanför en lättvägg, tätning med brandfogmassa 25
- Montering utanför en lättvägg, tätning med stenull 26
- Montering utanför en schaktvägg 27
- Montering utanför golv, tätning med brandfogmassa 28
- Montering utanför golv, tätning med stenull 29

Driftmekanism 31
Elektriska anslutningar 37
Vikter 39
Urval data 40
Beställningsexempel 40
Godkännanden och testrapporter 40

Förkortningar och symboler

Bn (=Wn) = nominell bredd
Hn = nominell höjd
Dn = nominell diameter
E = integritet
I = termisk isolering
S = rökläckage: max. 200 $m^3/(h\ m^2)$ enligt EN 1366-2
Pa = pascal
ve = spjället monteras i vägg
ho = spjället monteras i golv/tak
o -> i = uppfyller kravet från utsidan (o) till insidan (i)
i <-> o = valfri sida mot brand
V AC= volt växelström
V DC= volt likström

E.TELE = magnetspänning
E.ALIM = motorspänning
V = volt
W = watt
Auto = automatisk
Tele = fjärrstyrd
Pnom= nominell kapacitet
Pmax= maximal kapacitet
GKB (typ A)/GKF (typ F): "GKB" står för vanliga gipsskivor (typ A enligt SS-EN 520), medan "GKF" gipsskivor ger högre brandbeständighet för en liknande plattjocklek (typ F enligt SS-EN 520)
Cal-Sil = kalciumsilikat
OP = tillval (levereras med produkten)
KIT = kit (sats som levereras separat för reparation eller uppgradering)
PG = anslutningsfläns till kanalen

Sn = fri luftpassage
ζ [-] = tryckfallskoefficient
Q = luftflöde
ΔP = statiskt tryckfall
v = lufthastighet i kanalen
Lwa = a-vägd ljudnivå
Lw okt. = ljudnivå per oktavband
dB(A) = a-vägt decibelvärde
ΔL = korrektionsfaktor

	optimal akustisk prestanda		optimal fri luftpassage och minimalt tryckfall
EN 1751 ATC 3	lufttäthet klass ATC 3 enligt SS-EN 1751 (tidigare C)		lämplig för installation utanför väggen

PRESTANDADEKLARATION

CE_DoP_Rf-t_C16_SV ■ G-01/02/2026

1. Produkttypens unika identifikationskod:	**CRS60**
2. Avsedd användning/avsedda användningar:	Cirkulärt brand/brandgasspjäll som ska användas tillsammans med skiljevägg för att upprätthålla brandceller i värme-, ventilations- och luftkonditioneringsinstallationer.
3. Tillverkare:	Rf-Technologies NV, Lange Ambachtstraat 40, B-9860 Oosterzele
4. System för bedömning och fortlöpande kontroll av prestanda:	System 1
5. Harmoniserad standard / Europeiskt bedömningsdokument; anmält/anmälda organ / Europeisk teknisk bedömning, tekniskt bedömningsorgan, anmält/anmälda organ; intyg om kontinuitet för produktens prestanda:	SS-EN 15650:2010, BCCA med identifikationsnummer 0749; BCCA- 0749-CPR-BC1-606-0464-15650.20-2517
6. Angiven prestanda enligt EN 15650:2010	(Brandbeständighet enligt SS-EN 1366-2 och klassificeringar enligt SS-EN 13501-3)

Viktiga egenskaper					Prestanda
Storlek	**Typ**	**Konstruktion**	**Försegling**	**Montering**	**Klassificering**
Ø 100-630 mm	Betongvägg	Lättbetong ≥ 100 mm	Brandfogmassa	1	EI 60 (v_e i ↔ o) S - (300 Pa)
			Brandfogmassa	2	EI 60 (v_e i ↔ o) S - (300 Pa)
			Brandfogmassa	3	EI 60 (v_e i ↔ o) S - (500 Pa)
			Stenull + beläggning med brandfogmassa	3	EI 60 (v_e i ↔ o) S - (500 Pa)
			Stenull + beläggning med brandfogmassa	2	EI 60 (v_e i ↔ o) S - (300 Pa)
			Stenull + beläggning ≥ 140 kg/m³	3	EI 60 (v_e i ↔ o) S - (300 Pa)
			Murbruk / Gips	3	EI 60 (v_e i ↔ o) S - (300 Pa)
	Betonggolv	Lättbetong ≥ 100 mm	Brandfogmassa	1	EI 60 (h_o i ↔ o) S - (300 Pa)
			Brandfogmassa	2	EI 60 (h_o i ↔ o) S - (300 Pa)
			Stenull + beläggning med brandfogmassa	3	EI 60 (h_o i ↔ o) S - (300 Pa)
			Stenull + beläggning med brandfogmassa	2	EI 60 (h_o i ↔ o) S - (300 Pa)
	Lättvägg	Stålreglar med gipsskiva typ A (EN 520) ≥ 100 mm	Brandfogmassa	1	EI 60 (v_e i ↔ o) S - (300 Pa)
			Brandfogmassa	2	EI 60 (v_e i ↔ o) S - (300 Pa)
			Brandfogmassa	3	EI 60 (v_e i ↔ o) S - (500 Pa)
			Stenull + beläggning med brandfogmassa	3	EI 60 (v_e i ↔ o) S - (500 Pa)
			Stenull + beläggning med brandfogmassa	2	EI 60 (v_e i ↔ o) S - (300 Pa)
			Stenull + beläggning ≥ 140 kg/m³	3	EI 60 (v_e i ↔ o) S - (300 Pa)
			Murbruk / Gips	3	EI 60 (v_e i ↔ o) S - (300 Pa)
	Schaktvägg	Stålreglar med gipsskiva typ F (EN520) ≥ 80 mm	Brandfogmassa	3	EI 60 (v_e i ↔ o) S - (300 Pa)
			Brandfogmassa	2	EI 60 (v_e i ↔ o) S - (300 Pa)

Harmoniserade tekniska standarder
EN 15650:2010

1	Typ av montage: väggmonterad, 0-360° (300 Pa). Minimala avstånd godkänt.	360°	≥ 10 mm ≥ 10 mm ≥ 10 mm	2	Typ av montage: kanalmontering, 0-360°	360°
3	Typ av montage: väggmonterad, 0-360° (300 Pa)	360°				

Nominella aktiveringsvillkor/känslighet:	Godkänd
Responsfördröjning (responstid): stängningstid	Godkänd
Driftsäkerhet: cykliskt omlopp	ONE – 10 000 cykler; ONE-X – 10 000 cykler; BFLT - 10000 cykler; BFNT - 10000 cykler; BFLT-SR - 20000 cykler; BFNT-SR - 20000 cykler; UNIQ VD/VM FDCB ME-TA - 10000 cykler
Responsfördröjningens varaktighet:	Godkänd
Hållbar driftsäkerhet:	Godkänd
Korrosionskydd enligt EN 60068-2-52:	Godkänd
Spjällhöljets läckage enligt EN 1751:	≥ klass ATC 3 (tidigare C)

Prestandan för ovanstående produkt överensstämmer med den angivna prestandan. Denna prestandadeklaration har utfärdats i enlighet med förordning (EU) nr 305/2011 på eget ansvar av den tillverkare som anges ovan.

Undertecknat för tillverkaren av:
Duchan Laplace, R&D Manager

Oosterzele, 01/02/2026

Produktpresentation CRS60

Cirkulärt brand/brandgasspjäll med ett brandmotstånd på upp till 60 minuter. Kragen och det kompakta spjällhöljet garanterar snabb och enkel montering, både på vägg och utanför vägg. Den optimerade utformningen av detta brand/brandgasspjäll garanterar utmärkta aerodynamiska och akustiska prestanda. Finns i diametrarna 100-630 mm.

Brand/brandgasspjäll installeras i ventilationskanaler som genombryter väggar och bjälklag för att stoppa spridning av brand. Deras funktion är att säkerställa brandmotståndet på väggar för att förhindra brand/brandgasspridning. Rf-Technologies brand/brandgasspjäll är CE-märkta och kan utrustas med olika typer av mekanismer beroende på vilka krav som finns.

- ☑ enkel att installera
- ☑ optimal fri luftpassage och minimalt tryckfall
- ☑ optimal akustisk prestanda
- ☑ lufttäthet klass ATC 3 enligt SS-EN 1751 (tidigare C)

- lämplig för väggmontering i betongvägg, betonggolv, lättvägg och schaktvägg (vägg av gipsskivor med metallreglar)
- minimalt avstånd tillåtet
- lämplig för installation utanför väggen eller golvet
- testad enligt SS-EN 1366-2 upp till 500 Pa
- underhållsfri
- för inomhusbruk
- drifttemperatur: max. 50 °C

1. hölje i galvaniserat stål
2. spjällblad
3. aktiveringsmekanism
4. tätningsring av gummi
5. tätningsring för spjällblad
6. krage
7. svällande list
8. monteringsplatta

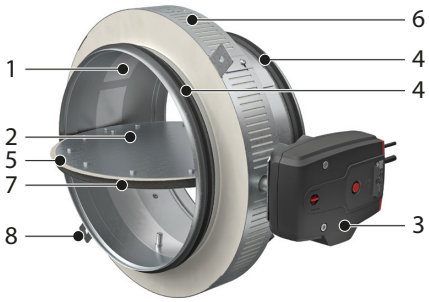

Storlek och dimensioner CRS60

ØDn [mm]	100	125	160	200	250	315	400	500	630

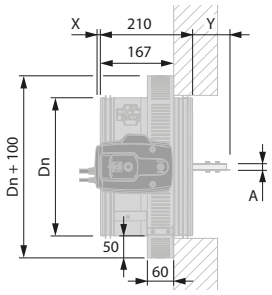

Utstickande blad: X = på mekanismsidan, Y = på väggsidan

ØDn [mm]	100	125	160	200	250	315	400	500	630
X	-	-	-	-	-	23	66	116	181
Y	-	-	10	30	55	88	130	180	245
A	15	15	15	15	15	15	27	27	27

	ONE	BFNT	BFLT
P	141	134.8	130
Q	136	98	80
Z	60.8	49	40

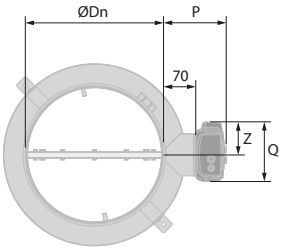

Tillbehör

	KIT ONE T 24 FDCU L	Ställdon med fjäderretur ONE 24 V (med smältsäkring T) + enpolig ändlägesbrytare
	KIT ONE T 24 FDCU ST L	Ställdon med fjäderretur ONE 24 V (med smältsäkring T) + enpolig ändlägesbrytare + kontakt (ST)
	KIT ONE T 230 FDCU L	Ställdon med fjäderretur ONE 230 V (med smältsäkring T) + enpolig ändlägesbrytare
	KIT ONE T 230 FDCU ST L	Ställdon med fjäderretur ONE 230 V (med smältsäkring T) + enpolig ändlägesbrytare + kontakt (ST)
	KIT ONE-X 24 L	Ställdon med fjäderretur ONE-X 24 V (med utökad smältsäkring T) med integrerad kommunikationsmodul
	KIT ONE-X 230 L	Ställdon med fjäderretur ONE-X 230 V (med utökad smältsäkring T) med integrerad kommunikationsmodul
	KIT BFLT24	Ställdon med fjäderretur BFL 24 V med temperatursäkring (T)
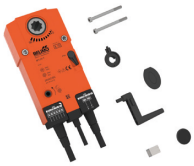	**KIT BFLT24-ST**	Ställdon med fjäderretur BFL 24 V med temperatursäkring (T) och kontakt (ST)

	KIT BFLT24-SR	Ställdon med fjäderretur BFL 24 V med temperatursäkring (T) och modulerande funktion
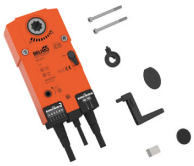	**KIT BFLT230**	Ställdon med fjäderretur BFL 230 V med temperatursäkring (T)
	KIT BFLT230-ST	Ställdon med fjäderretur BFL 230 V med temperatursäkring (T)
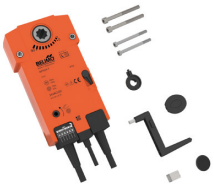	**KIT BFNT24**	Ställdon med fjäderretur BFN 24 V med temperatursäkring (T)
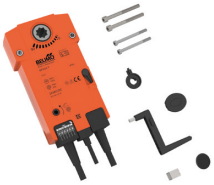	**KIT BFNT24-ST**	Ställdon med fjäderretur BFN 24 V med temperatursäkring (T) och kontakt (ST)
	KIT BFNT24-SR	Ställdon med fjäderretur BFN 24 V med temperatursäkring (T) och modulerande funktion
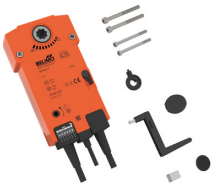	**KIT BFNT230**	Ställdon med fjäderretur BFN 230 V med temperatursäkring (T)
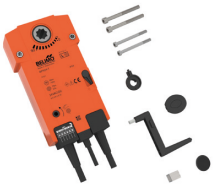	**KIT BFNT230-ST**	Ställdon med fjäderretur BFN 230 V med temperatursäkring (T)

Tillbehör

	KIT SN2 BFL/BFN	Extra ändlägesbrytare (öppen/stängd)
	FUS72 ONE L	Smältsäkring 72 °C
	MECT	Testbox för mekanismer 24/48 V (magnet, motor, start och ändlägesbrytare)
	KIT UG8	Den optiska rökdetektorn UG8 är en fristående enhet för kanalmontering. Den samlar in luft i ventilationskanalen via venturiröret och analyserar den i höljet som är placerat utanför kanalen. UG8 är en CE-märkt produkt, certifierad enligt EN54-27. Den kan anslutas direkt till ett brandspjäll: i händelse av rökdetektering stänger UG8 av strömmen till brandspjällets ställdon och stänger spjället. UG8 är utrustad med lysdioder som visar normal drift, röklarm, kontaminering och servicelarm. Statusen kan också kontrolleras på distans via reläutgångar.

Lagring och hantering

Eftersom denna produkt är en säkerhetsprodukt, bör den förvaras och hanteras med försiktighet.

Undvik:

• kraftiga stötar
• kontakt med vatten
• deformation av chassit

Det rekommenderas:

• att lossa i ett torrt utrymme
• inte vända eller rulla produkten för att flytta den
• inte använda spjället som en byggnadsställning, arbetsbord osv.
• inte lagra mindre spjäll inuti större

Montering

Allmäna

- Spjället ska installeras i enlighet med montageanvisningen och provningsrapporten.
- Position spjällaxel: se prestandadeklarationen.
- Undvik blockering av angränsande kanaler.
- Produkt montage: alltid med stängt spjällblad.
- Kontrollera att bladet kan rör sig fritt.
- Iaktta säkerhetsavstånd till andra byggnadselement. Driftmekanismen måsta vara tillgänglig: minst 200 mm fritt runt höljet.
- Lufttäthetsklassen bibehålls om spjället är monterat enligt monteringsanvisningen.
- Rf-t brand/brandgasspjäll provas alltid under standardiserade förhållanden (Betongvägg/bjälklag) enligt EN 1366-2. Det uppnådda resultatet gäller då för liknande byggnadskonstruktioner med en brandklass och/eller tjocklek och/eller densitet som är lika med eller större än den bärande konstruktionen som användes under provet.
- Om väggtjockleken överskrider den minsta tjocklek som anges i våra monteringsanvisningar gäller följande villkor för tätningsdjupet:
  - För flexibla väggar och väggar med sandwichpanelssystem måste tätningen alltid appliceras över hela väggens djup.
  - Vid massiva väggar, massiva golv och väggar av gipsblock räcker det minsta tätningsdjupet enligt våra monteringsanvisningar (ofta lika med den minsta väggtjockleken). Applicera tätningen i höjd med spjällbladet (från väggens gränsindikation).
- Vid installation av ett brandspjäll i en lättvägg krävs det inte för vissa installationsmetoder förstärkningsprofiler runt väggöppningen ur brandskyddssynpunkt (se nedan). Följ alltid de allmänna anvisningarna från tillverkaren av dessa väggsystem när du bygger denna typ av vägg.
- Spjället måste vara tillgängligt för inspektion och underhåll.
- Spjället skall anslutas till övervakningssystem för aktivering och funktionstest. Funktionstester skall ske minst var 6:e månad. Bör ske oftare, tex var 48:e timme.

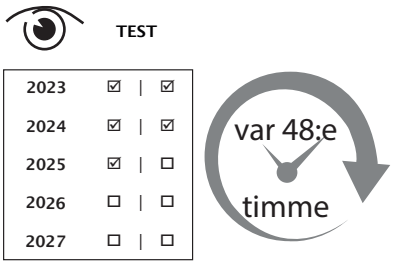

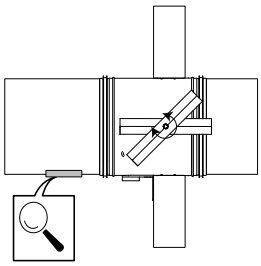

Produktspecifik

- På ena sidan av brandspjället fungerar den ytmonterade kragen som ett stopp för luftkanalen. På andra sidan utgörs stoppet för kanalen av ändarna på fästplattorna och mekanikbryggan.
- Det är inte obligatoriskt att fästa kanalen på brandspjället med skruvar, men det är tillåtet. Skruvarna kan föras in genom gummitätningsringen. Maximal skruvlängd 9,5 mm.
- Diameter 100 till 315 har 2 monteringsplattor. Diameter 400 till 630 har 4 monteringsplattor.

Placering av skruvarna när spjället monteras på kanalen

1

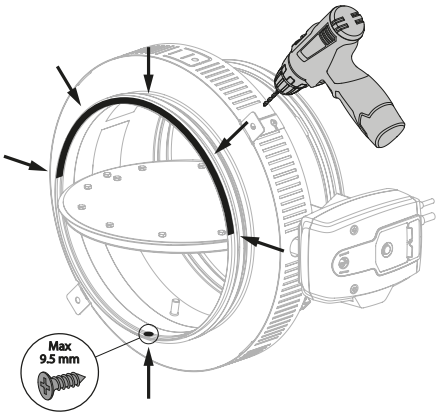

1. Det är inte obligatoriskt att fästa kanalen på brandspjället med skruvar, men det är tillåtet. Skruvarna kan föras in genom gummitätningsringen i de områden som anges på ritningen. Maximal skruvlängd 9,5 mm.

Montering med minsta avstånd till ett annat brand/brandgasspjäll eller till vägg/golv

1

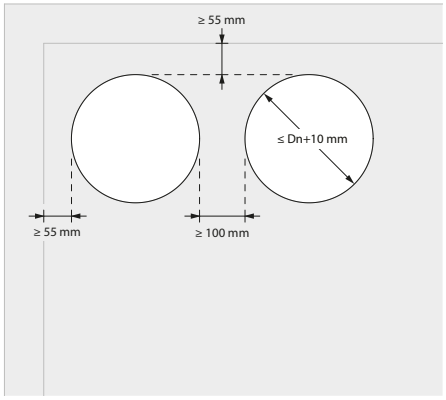

1. Princip
Enligt europeisk teststandard måste brand/brandgasspjäll monteras på ett minsta avstånd på 75 mm från angränsande vägg och 200 mm från ett annat spjäll, såvida inte lösningen har testats med kortare avstånd.
Detta brandspjäll från Rf-Technologies har testats med framgång och kan installeras på ett kortare avstånd än det minsta som anges i standarden i följande installationssituationer:
• Montering i betongvägg, tätning med brandfogmassa
• Montering i lättvägg (Gipsvägg med stålreglar), tätning med brandfogmassa
• Montering i betonggolv, tätning med brandfogmassa

2

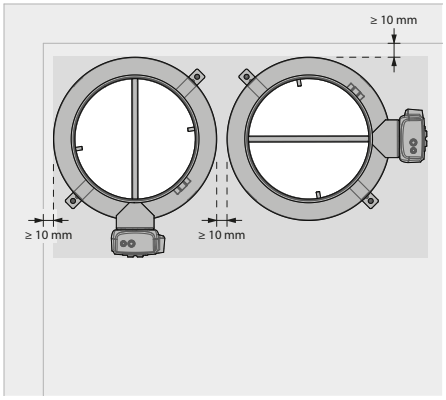

2. Begränsningar
Högst två brandspjäll får monteras bredvid varandra på ett minsta avstånd från vägg och/eller tak/golv.
Vid installation av ett tredje brandspjäll (eller ett andra par brandspjäll) ska ett avstånd på 200 mm respekteras från det första paret (mäts från spjälltunnel till spjälltunnel).

Montering i betongvägg, tätning med brandfogmassa

Produkten har testats och godkänts i:

Storlek	Typ av vägg		Försegling	Klassificering
Ø 100-630 mm	Betongvägg	Lättbetong ≥ 100 mm	Brandfogmassa	EI 60 (v_e i ↔ o) S - (300 Pa)

1

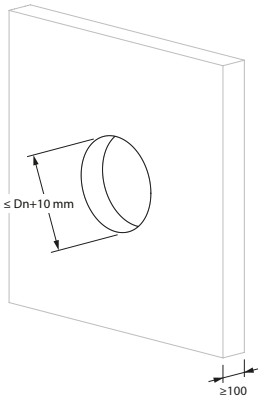

2

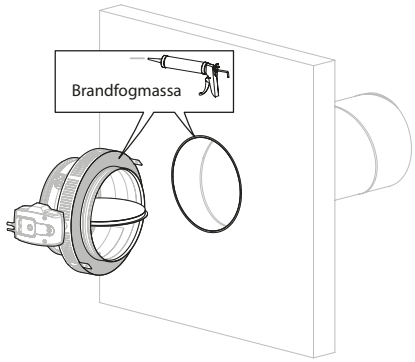

3

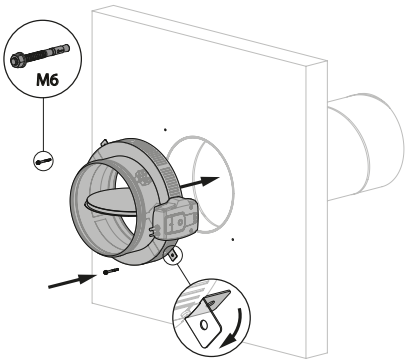

4

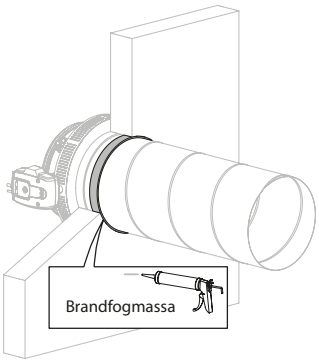

Montering i betongvägg, tätning med stenull

Produkten har testats och godkänts i:

Storlek	Typ av vägg		Försegling	Klassificering
Ø 100-630 mm	Betongvägg	Lättbetong ≥ 100 mm	Stenull + beläggning med brandfogmassa	EI 60 (v_e i ↔ o) S - (300 Pa)

1

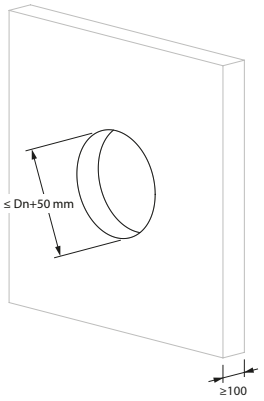

2

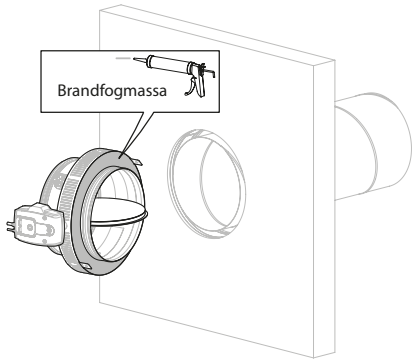

3

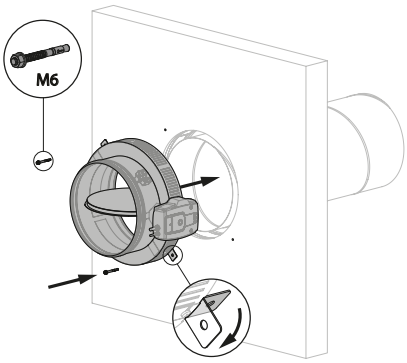

4

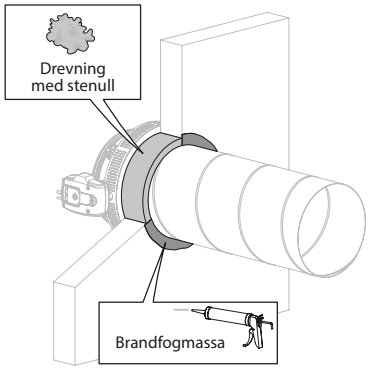

Montering i betongvägg, tätning med gips eller murbruk

Produkten har testats och godkänts i:

Storlek	Typ av vägg		Försegling	Klassificering
Ø 100-630 mm	Betongvägg	Lättbetong ≥ 100 mm	Murbruk / Gips	EI 60 (v_e i ↔ o) S - (300 Pa)

1

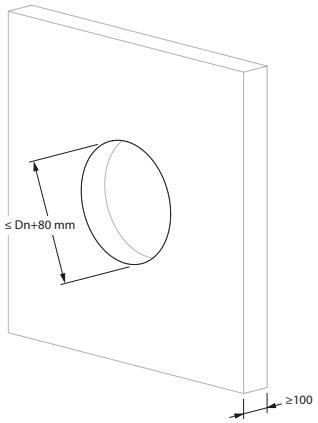

2

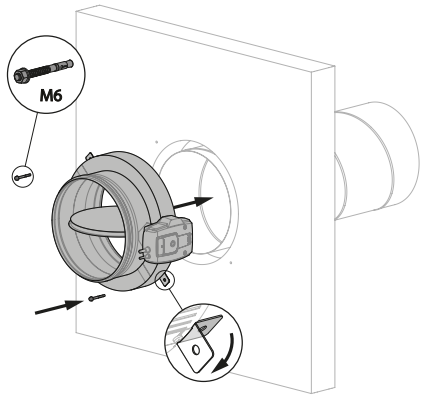

3

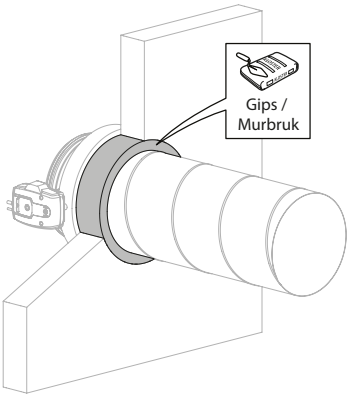

Montering i betongvägg, tätning med skivor av stenull med beläggning

Produkten har testats och godkänts i:

Storlek	Typ av vägg		Försegling	Klassificering
Ø 100-630 mm	Betongvägg	Lättbetong ≥ 100 mm	Stenull + beläggning ≥ 140 kg/m³	EI 60 (v_e i ↔ o) S - (300 Pa)

1

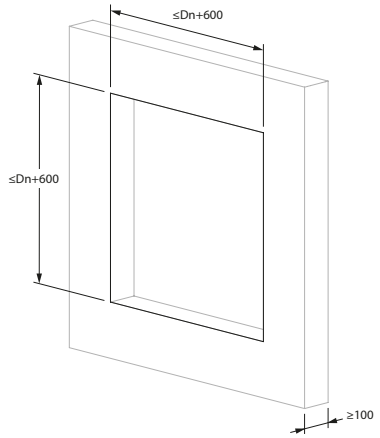

2

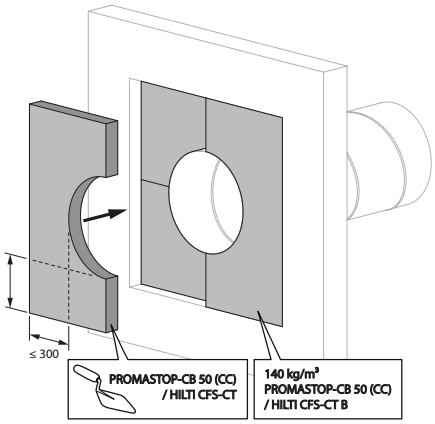

2. De belagda stenullskivorna får ersättas med en liknande typ av stenullsskiva med minst samma brandklass, densitet och tjocklek (testad enligt EN 1366-3).

3

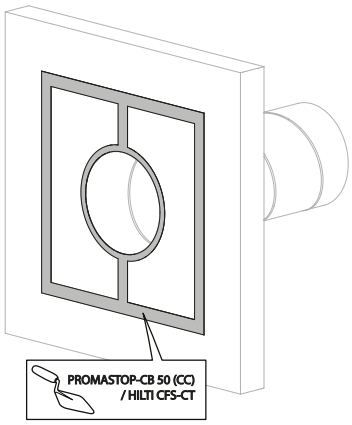

4

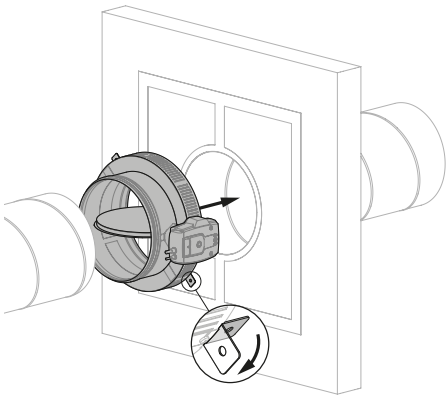

Montering i lättvägg (Gipsvägg med stålreglar), tätning med brandfogmassa

Produkten har testats och godkänts i:

Storlek	Typ av vägg		Försegling	Klassificering
Ø 100-630 mm	Lättvägg	Stålreglar med gipsskiva typ A (EN 520) ≥ 100 mm	Brandfogmassa	EI 60 (v_e i ↔ o) S - (300 Pa)

1

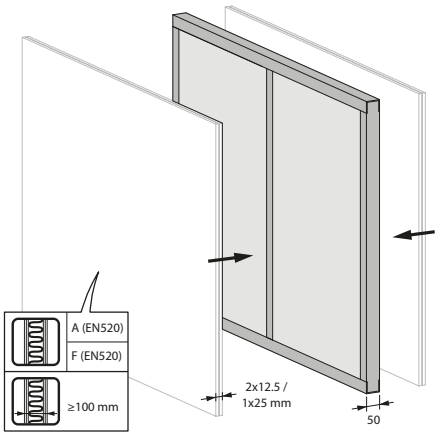

2

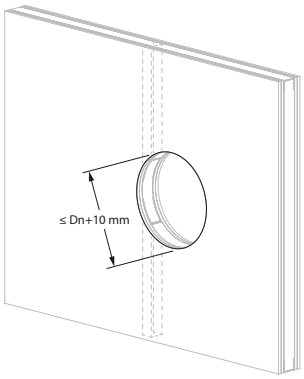

3

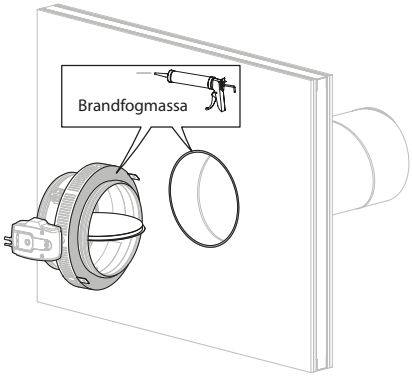

4

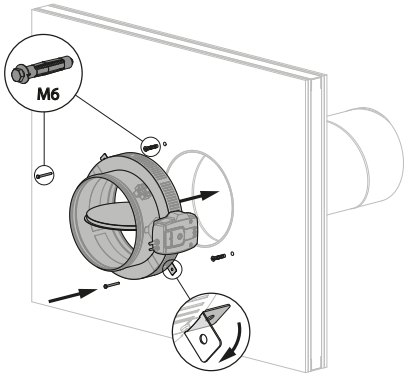

5

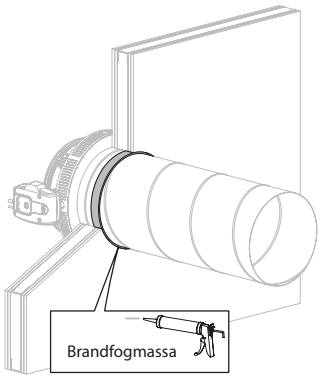

Montering i lättvägg (Gipsvägg med stålreglar), tätning med stenull

Produkten har testats och godkänts i:

Storlek	Typ av vägg		Försegling	Klassificering
Ø 100-630 mm	Lättvägg	Stålreglar med gipsskiva typ A (EN 520) ≥ 100 mm	Stenull + beläggning med brandfogmassa	EI 60 (v_e i ↔ o) S - (300 Pa)

1

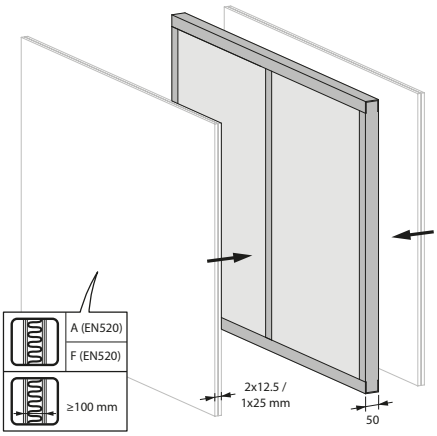

2

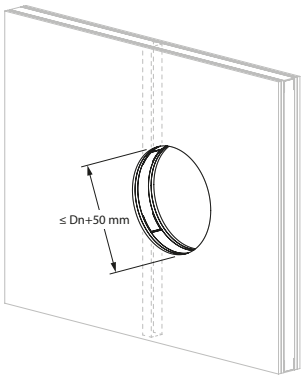

3

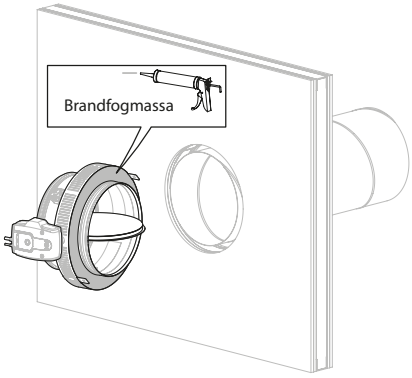

4

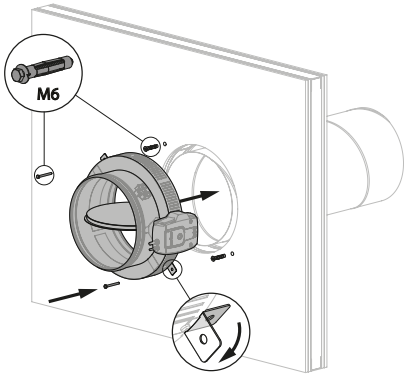

5

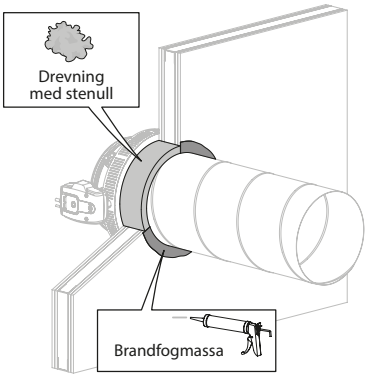

Montering i flexibel vägg, tätning med gips eller murbruk

Produkten har testats och godkänts i:

Storlek	Typ av vägg		Försegling	Klassificering
Ø 100-630 mm	Lättvägg	Stålreglar med gipsskiva typ A (EN 520) ≥ 100 mm	Murbruk / Gips	EI 60 (v_e i ↔ o) S - (300 Pa)

1

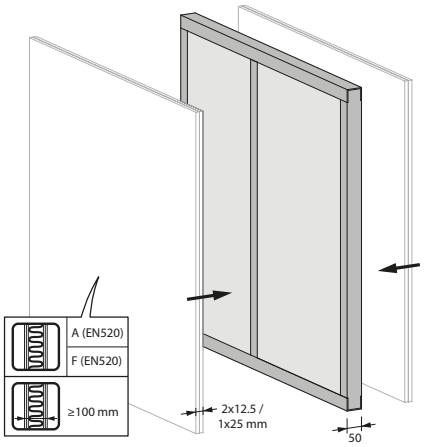

2

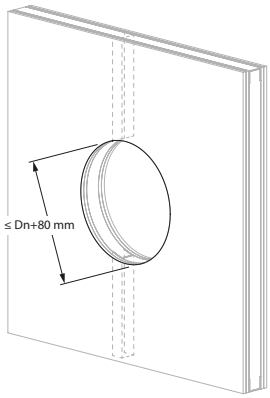

3

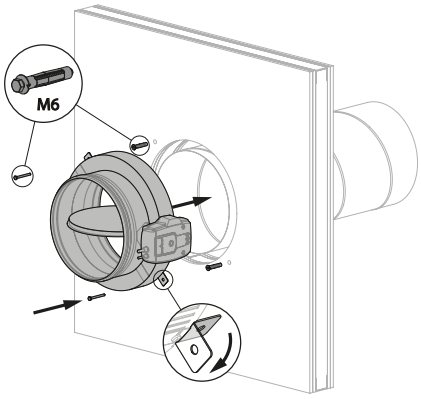

4

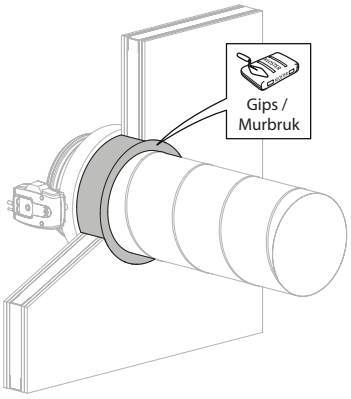

Montering i lättvägg, tätning med styva stenullsskivor med beläggning

Produkten har testats och godkänts i:

Storlek	Typ av vägg		Försegling	Klassificering
Ø 100-630 mm	Lättvägg	Stålreglar med gipsskiva typ A (EN 520) ≥ 100 mm	Stenull + beläggning ≥ 140 kg/m³	EI 60 (v_e i ↔ o) S - (300 Pa)

1

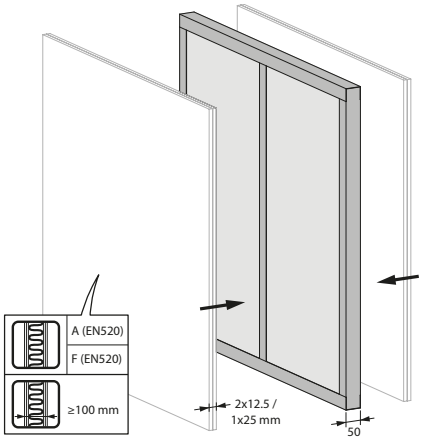

2

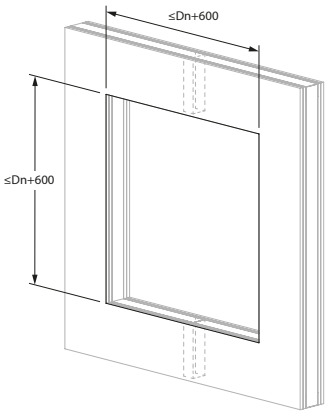

3

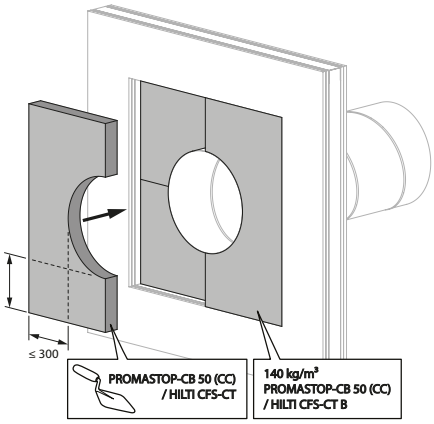

3. De belagda stenullskivorna får ersättas med en liknande typ av stenullsskiva med minst samma brandklass, densitet och tjocklek (testad enligt EN 1366-3).

4

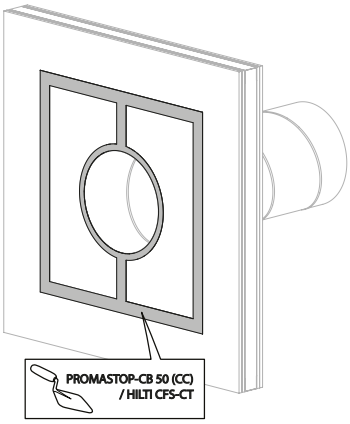

5

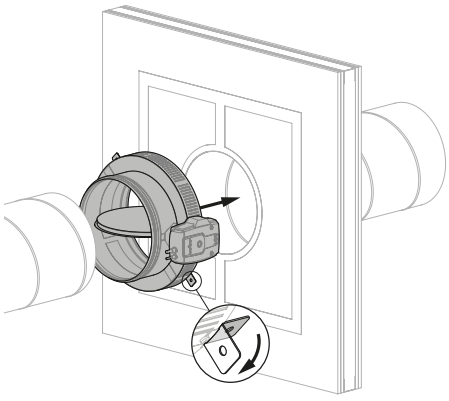

Montering i schaktvägg

Produkten har testats och godkänts i:

Storlek	Typ av vägg		Försegling	Klassificering
Ø 100-630 mm	Schaktvägg	Stålreglar med gipsskiva typ F (EN520) ≥ 80 mm	Brandfogmassa	EI 60 (v_e i ↔ o) S - (300 Pa)

1

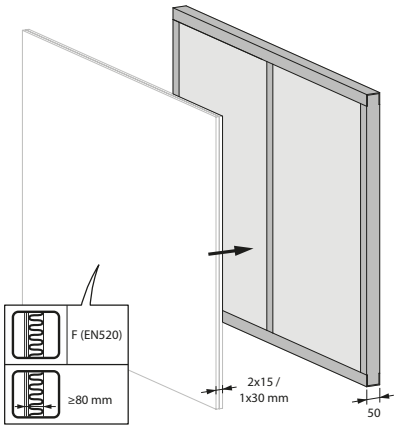

2

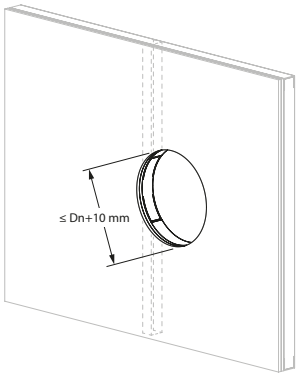

3

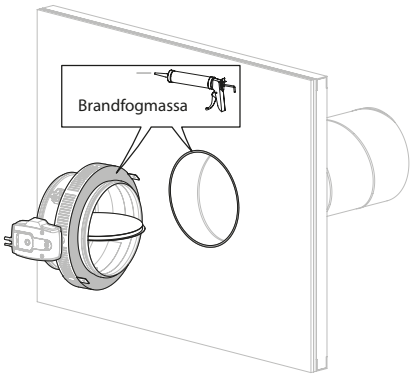

4

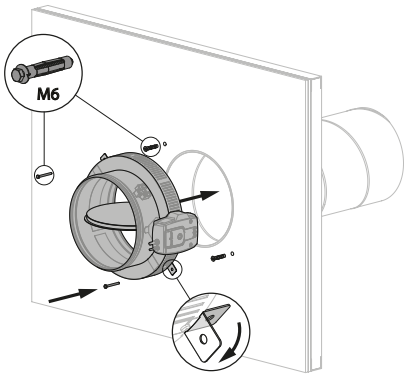

Montering i betonggolv, tätning med brandfogmassa

Produkten har testats och godkänts i:

Storlek	Typ av vägg		Försegling	Klassificering
Ø 100-630 mm	Betonggolv	Lättbetong ≥ 100 mm	Brandfogmassa	EI 60 (h_o i ↔ o) S - (300 Pa)

1

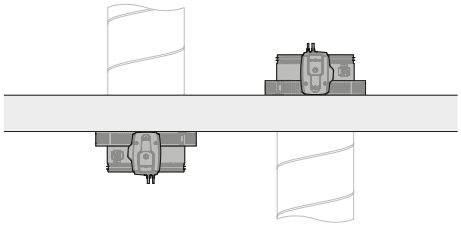

2

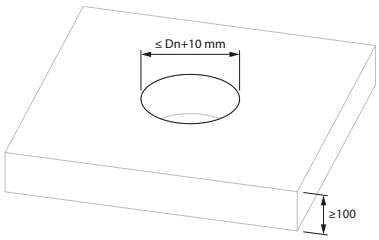

3

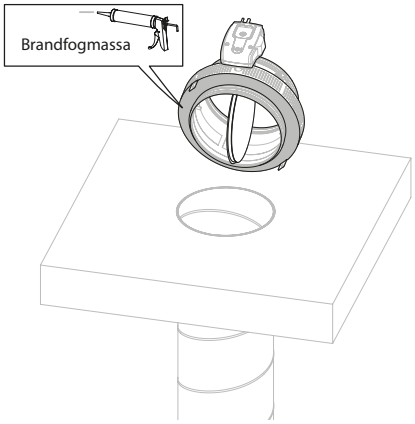

4

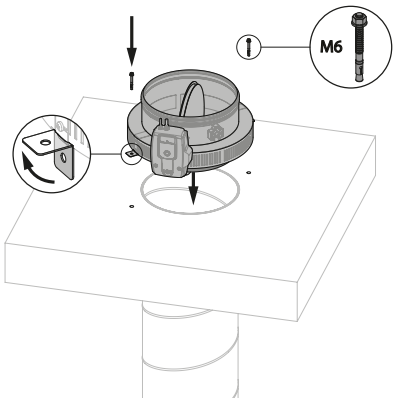

5

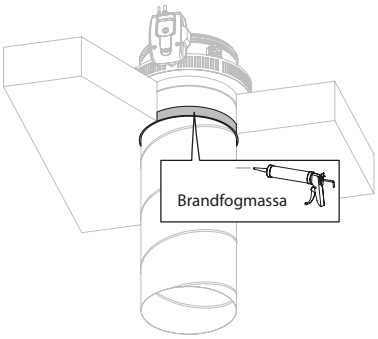

Montering i betonggolv, tätning med stenull

Produkten har testats och godkänts i:

Storlek	Typ av vägg		Försegling	Klassificering
Ø 100-630 mm	Betonggolv	Lättbetong ≥ 100 mm	Stenull + beläggning med brandfogmassa	EI 60 (h_o i ↔ o) S - (300 Pa)

1

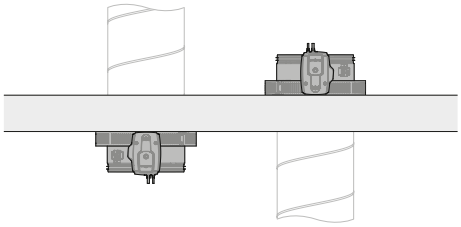

2

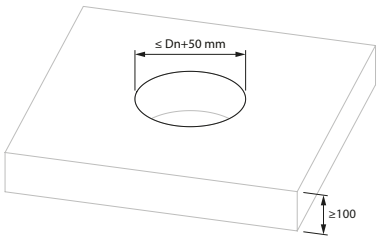

3

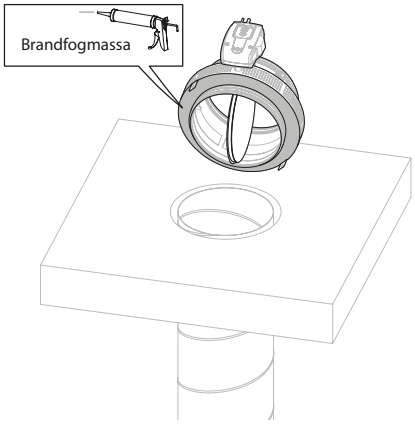

4

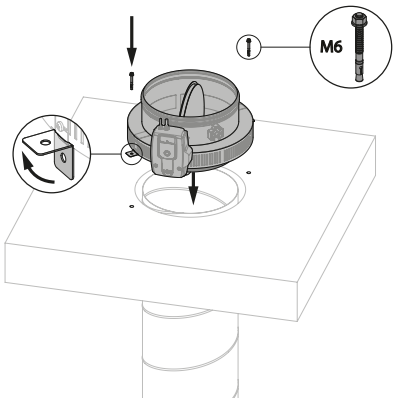

5

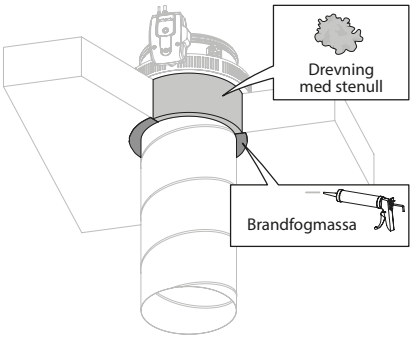

Montering utanför en betongvägg, tätning med brandfogmassa

Produkten har testats och godkänts i:

Storlek	Typ av vägg		Försegling	Klassificering
Ø 100-630 mm	Betongvägg	Lättbetong ≥ 100 mm	Brandfogmassa	EI 60 (v_e i ↔ o) S - (300 Pa)

1

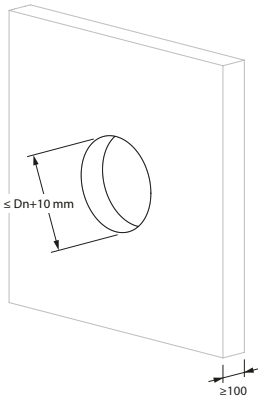

2

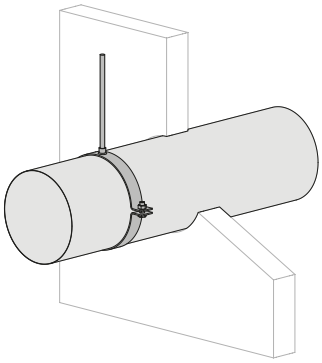

2. Skapa upphängning vid behov i enlighet med kanaltillverkarens anvisningar.

3

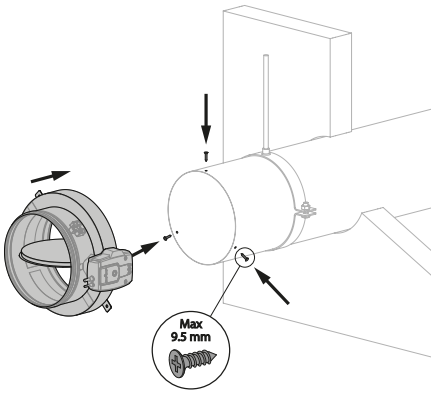

3. OBS: Se till att spjällbladets rörelse inte hindras av skruvar.

4

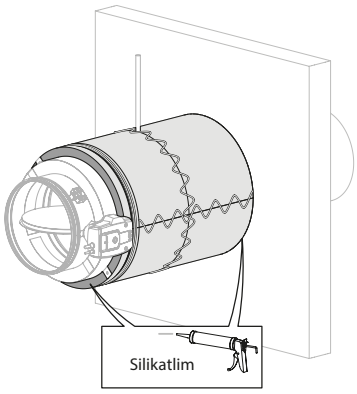

4. Applicera isoleringen enligt tillverkarens anvisningar.

5

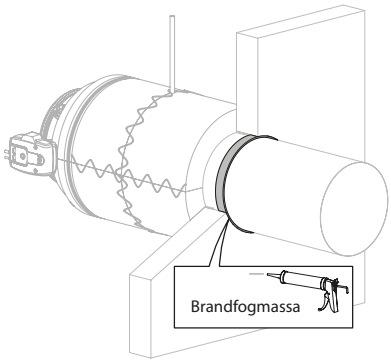

Montering utanför en betongvägg, tätning med stenull

Produkten har testats och godkänts i:

Storlek	Typ av vägg		Försegling	Klassificering
Ø 100-630 mm	Betongvägg	Lättbetong ≥ 100 mm	Stenull + beläggning med brandfogmassa	EI 60 (v_e i ↔ o) S - (300 Pa)

1

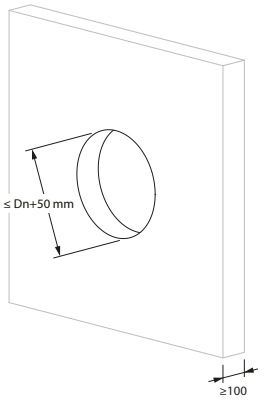

2

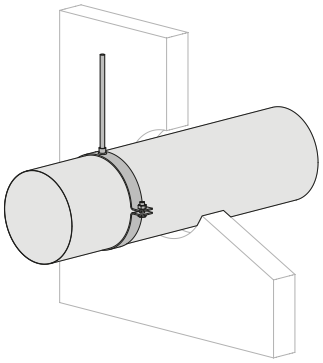

2. Skapa upphängning vid behov i enlighet med kanaltillverkarens anvisningar.

3

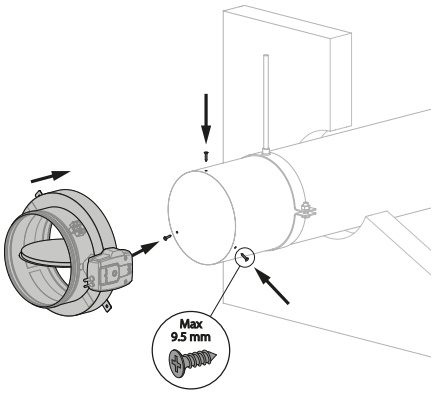

3. OBS: Se till att spjällbladets rörelse inte hindras av skruvar.

4

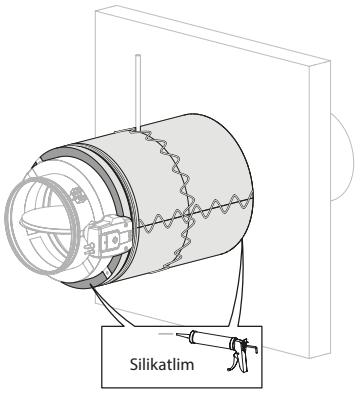

4. Applicera isoleringen enligt tillverkarens anvisningar.

5

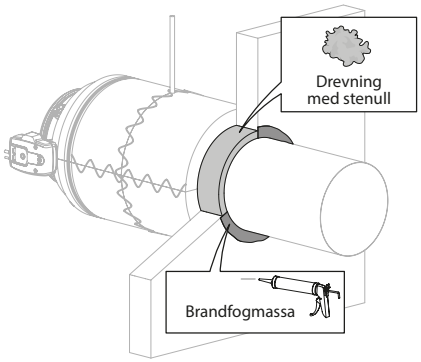

Montering utanför en lättvägg, tätning med brandfogmassa

Produkten har testats och godkänts i:

Storlek	Typ av vägg		Försegling	Klassificering
Ø 100-630 mm	Lättvägg	Stålreglar med gipsskiva typ A (EN 520) ≥ 100 mm	Brandfogmassa	EI 60 (v_e i ↔ o) S - (300 Pa)

1

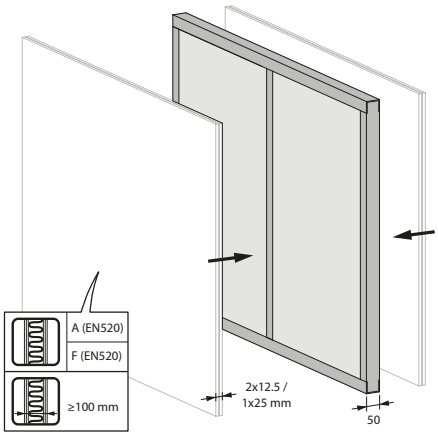

2

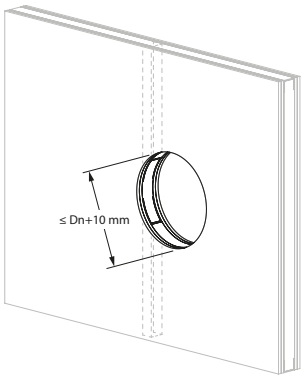

3

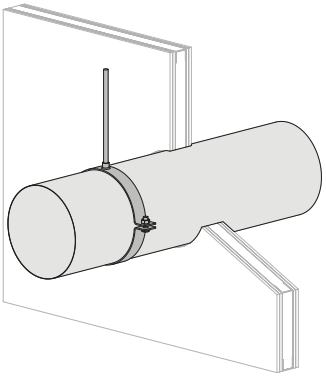

3. Skapa upphängning vid behov i enlighet med kanaltillverkarens anvisningar.

4

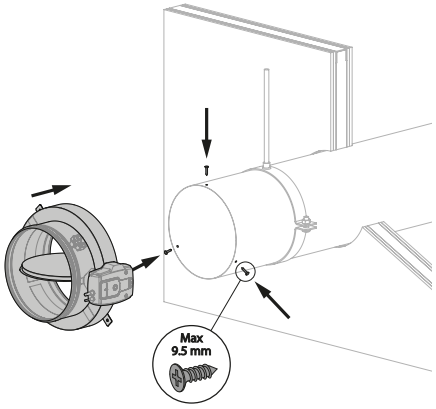

4. OBS: Se till att spjällbladets rörelse inte hindras av skruvar.

5

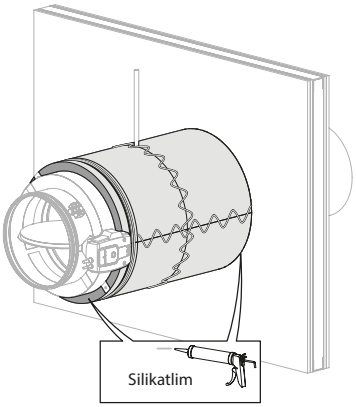

5. Applicera isoleringen enligt tillverkarens anvisningar.

6

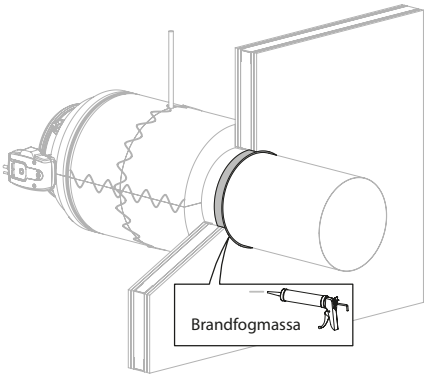

Montering utanför en lättvägg, tätning med stenull

Produkten har testats och godkänts i:

Storlek	Typ av vägg		Försegling	Klassificering
Ø 100-630 mm	Lättvägg	Stålreglar med gipsskiva typ A (EN 520) ≥ 100 mm	Stenull + beläggning med brandfogmassa	EI 60 (v_e i ↔ o) S - (300 Pa)

1

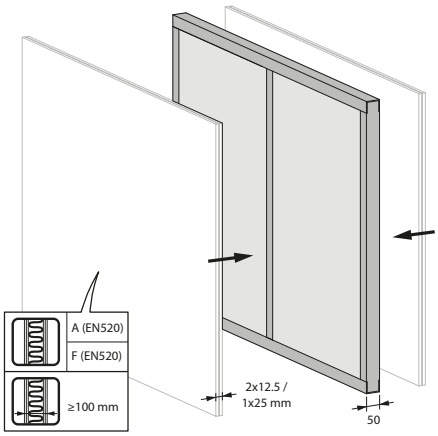

2

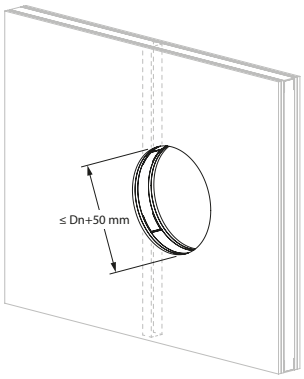

3

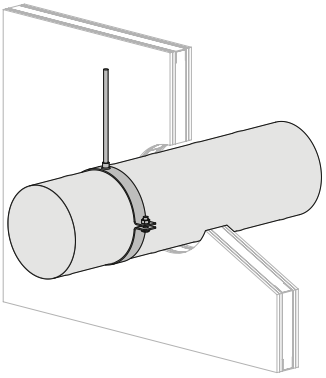

3. Skapa upphängning vid behov i enlighet med kanaltillverkarens anvisningar.

4

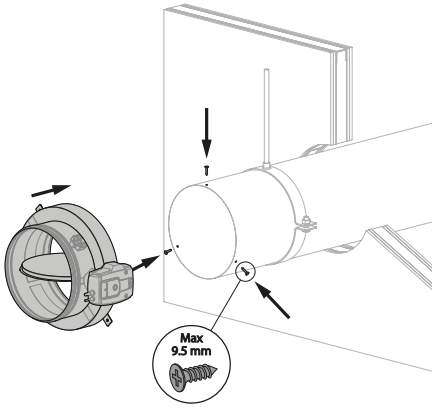

4. OBS: Se till att spjällbladets rörelse inte hindras av skruvar.

5

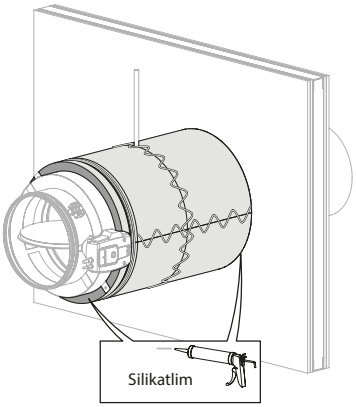

5. Applicera isoleringen enligt tillverkarens anvisningar.

6

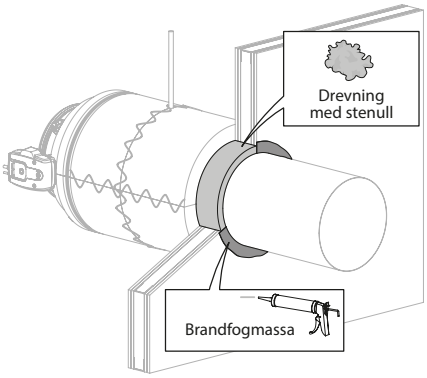

Montering utanför en schaktvägg

Produkten har testats och godkänts i:

Storlek	Typ av vägg		Försegling	Klassificering
Ø 100-630 mm	Schaktvägg	Stålreglar med gipsskiva typ F (EN520) ≥ 80 mm	Brandfogmassa	EI 60 (v_e i ↔ o) S - (300 Pa)

1

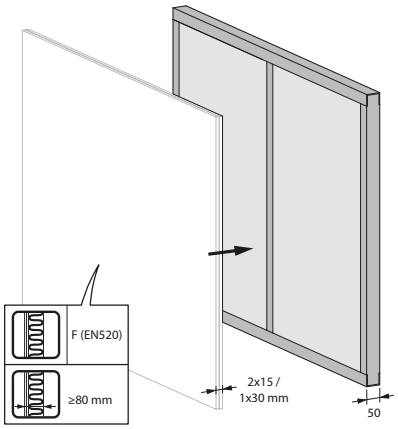

2

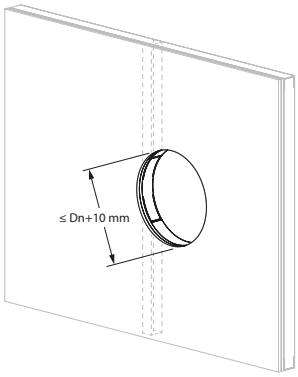

3

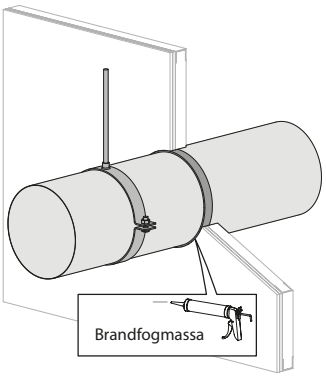

3. Skapa upphängning vid behov i enlighet med kanaltillverkarens anvisningar.

4

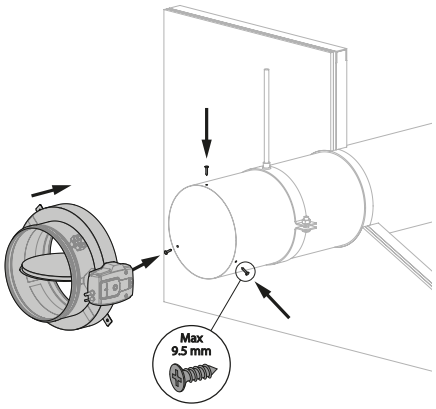

4. OBS: Se till att spjällbladets rörelse inte hindras av skruvar.

5

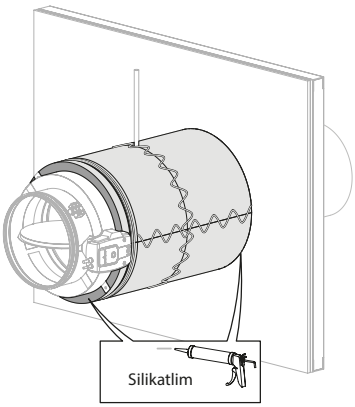

5. Applicera isoleringen enligt tillverkarens anvisningar.

Montering utanför golv, tätning med brandfogmassa

Produkten har testats och godkänts i:

Storlek	Typ av vägg		Försegling	Klassificering
Ø 100-630 mm	Betonggolv	Lättbetong ≥ 100 mm	Brandfogmassa	EI 60 (h_o i ↔ o) S - (300 Pa)

1

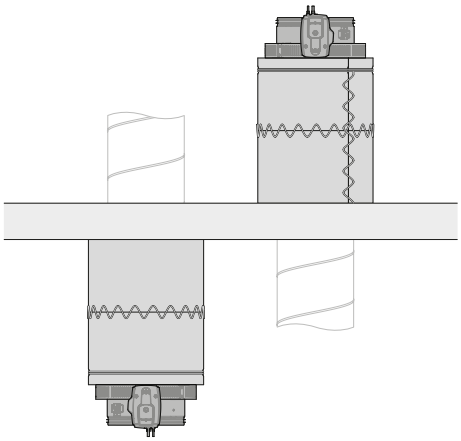

2

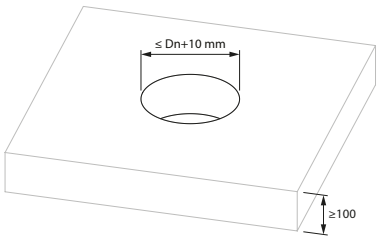

3

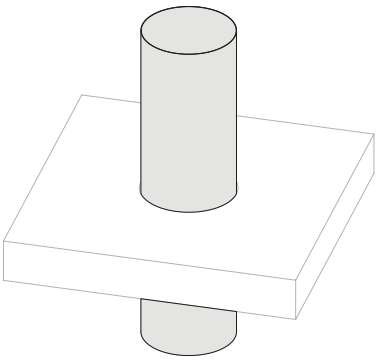

4

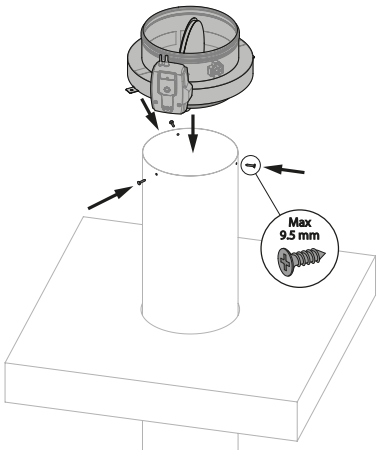

4. OBS: Se till att spjällbladets rörelse inte hindras av skruvar.

5

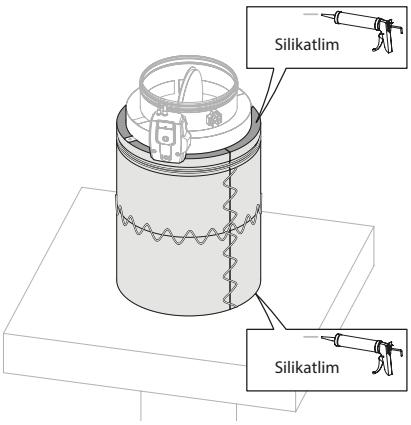

5. Applicera isoleringen enligt tillverkarens anvisningar.

6

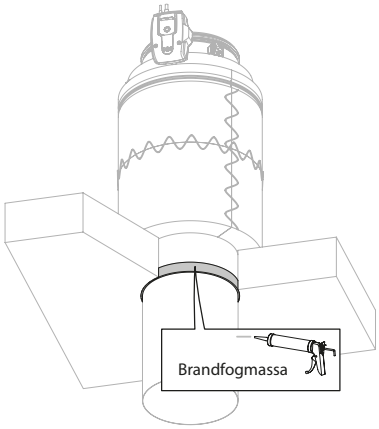

Montering utanför golv, tätning med stenull

Produkten har testats och godkänts i:

Storlek	Typ av vägg		Försegling	Klassificering
Ø 100-630 mm	Betonggolv	Lättbetong ≥ 100 mm	Stenull + beläggning med brandfogmassa	EI 60 (h_o i ↔ o) S - (300 Pa)

1

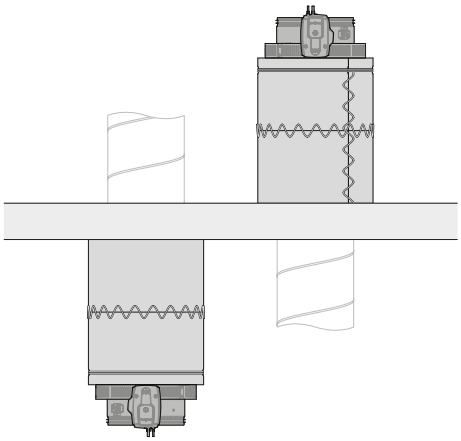

2

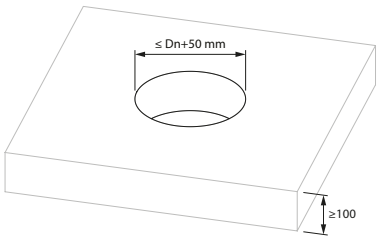

3

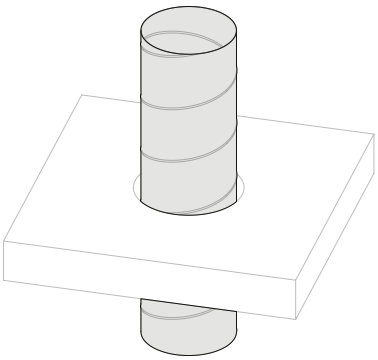

4

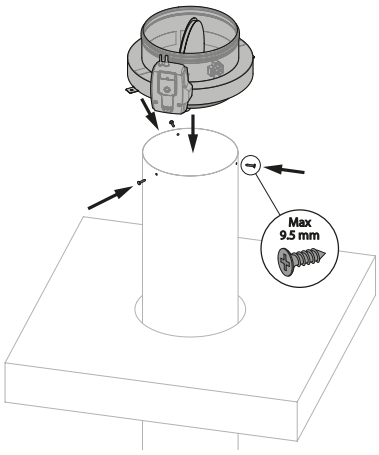

4. OBS: Se till att spjällbladets rörelse inte hindras av skruvar.

5

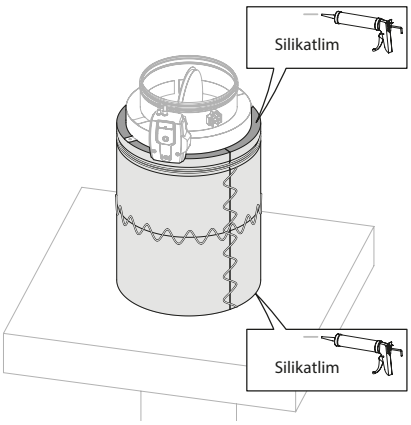

5. Applicera isoleringen enligt tillverkarens anvisningar.

6

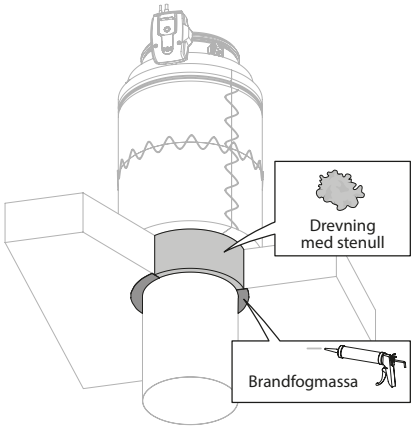

Underhåll

- Inget speciellt underhåll krävs.
- Spjället skall anslutas till övervakningssystem för aktivering och funktionstest. Funktionstester skall ske minst var 6:e månad. Bör ske oftare, tex var 48:e timme.
- Avlägsna damm och andra partiklar före start.
- Följ underhållsreglerna enligt SS-EN 13306.
- Läs instruktioner för underhåll på vår webbsida:
  https://www.rft.eu/Upload/main/Brochures%20Marketing/NT-K136%20Maintenance%20C.pdf
- Brand/Brandgasspjället kan användas i icke kondenserade miljö upp till 95% luftfuktighet.
- Brand/brandgasspjället kan rengöras med torr eller något fuktad trasa. Det är förbjudet att använda rengöringsmedel med slipmaterial i, eller mekaniskt rengörande teknik (borste).

Driftmekanism

ONE Fjäderåterställt ställdon för fjärrstyrning.

One ställdon används till att styra RF-t brand/brandgasspjäll i alla storlekar, automatiskt eller fjärrstyrt. ONE finns i 5 utföranden, nämligen 24 eller 230 volt med en start- och slutbrytare (FDCU) och valfritt med stickkontakt (ST) eller 24 volt med ett dubbelt set start- och slutbrytare (FDCB).

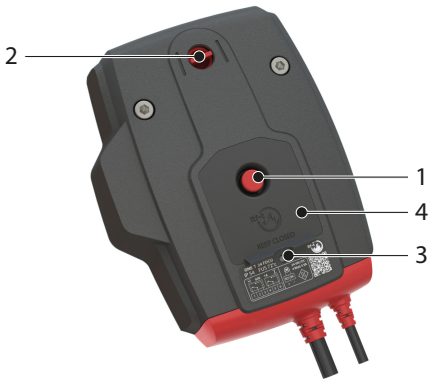

1. aktiveringsknapp
2. postionsindikator spjällblad
3. LED
4. batterifack för att återställa motor

Aktivering

- **manuell aktivering**: tryck på aktiveringsknappen (1).
- **automatisk aktivering**: temperatursäkringen löser ut vid 72° C.
- **fjärrstyrd aktivering**: genom att bryta strömförsörjningen.

Återställning

- **manuell återställning**: Öppna batterifacket (4) och tryck ett 9V batteri mot kontaktfjädrarna. Håll denna position tills lysdioden (3) avger ett kontinuerligt ljus. Kontrollera om indikatorn (2) visar att spjällbladet står i öppen position. Ta bort batteriet och stäng batteriluckan.
- **motordriven återställning**: Stäng av strömmen i minst 5 sekunder. Strömsätt ställdonet i minst 75 sekunder (Respektera den föreskrivna spänningen och polariteten). Återställningen stannar automatiskt när ändläget nås (spjällbladet öppet).

Obs:

- ⚠ Om lysdioden (3) blinkar snabbt (3x/sek.) är batteriet urladdat, använd ett nytt batteri.
- ⚠ Återställning pågår om lysdioden (3) blinkar sakta (1x/sek.)
- ⚠ Återställningen är färdig och motorn är strömsatt när lysdioden (3) lyser med ett fast sken.
- ⚠ Om ställdonet känner av spänning på nätkabeln behövs endast en kort kontakt med batteriet för att starta återställningsprocessen.
- ⚠ Strömförsörjningen på ställdonet kan inte bytas ut separat. Om kabeln är skadad måste hela enheten kasseras och bytas ut.
- ⚠ Mekanismens hölje innehåller en temperatursensor. När temperaturen i höljet överstiger 72 ° C aktiveras mekanismen. Lysdioden blinkar två gånger per sekund. När temperaturen sjunker under 72 ° C, kan mekanismen endast återställas på motoriserat sätt efter en manuell återställning (med batteri).
- ⚠ Ändlägesbrytarna behöver 1 sekund av aktivering för att anta en stabil position.
- ⚠ Säkerställ att temperatursäkringen sitter monterad för att ställdonet skall fungera korrekt.

	prod. < 1/7/2015				prod. ≥ 1/7/2015			
	CR60(1s) CR120	CU-LT CU-LT-1s	CR2≤400 CU2≤1200	CR2>400 CU2>1200	CR60(1s) CR120(1s)	CU-LT CU-LT-1s	CR2≤400 CU2≤1200	CR2>400 CU2>1200
Kit ONE	●	●	●		●	●	●	●

ONE-X Fjäderreturställdon med integrerad kommunikationsmodul.

ONE-X är ett fjäderbelastat säkerhetsställdon med integrerad kommunikationsmodul som är konstruerad för att manövrera Rf-t-brandspjäll av alla storlekar. Automatiskt eller via fjärrstyrd aktivering. ONE-X finns i två versioner: 24V och 230V.

1. aktiveringsknapp
2. postionsindikator spjällblad
3. LED röd: status
4. batterifack
5. LED blå: kommunikation
6. LED orange: felmeddelande
7. matning
8. busskabel

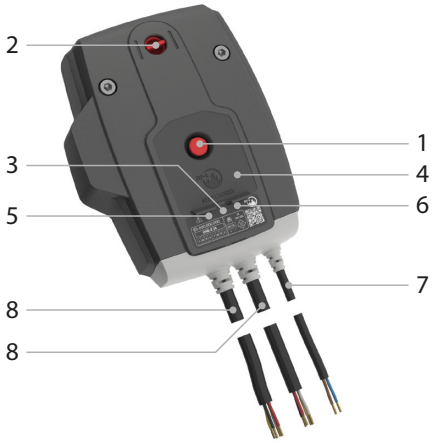

Aktivering

- **manuell aktivering**: tryck en gång på upplåsningsknappen (1).
- **automatisk aktivering**: temperatursensorn aktiveras automatiskt när temperaturen överstiger 72°C.
- **fjärrstyrd aktivering**: via ZENiX-styrenhet

Återställning

- **manuell återställning**: Öppna batterifacket (4) och tryck ett 9V batteri mot kontaktfjädrarna. Håll denna position tills lysdioden (3) avger ett kontinuerligt ljus. Kontrollera om indikatorn (2) visar att spjällbladet står i öppen position. Ta bort batteriet och stäng batteriluckan.
- **motordriven återställning**: via ZENiX controller. By applying voltage during first use.

Obs:

- Om ställdonet känner av spänning på nätkabeln behövs endast en kort kontakt med batteriet för att starta återställningsprocessen.
- Strömförsörjningen på ställdonet kan inte bytas ut separat. Om kabeln är skadad måste hela enheten kasseras och bytas ut.
- Mekanismens hölje innehåller en temperatursensor. När temperaturen i höljet överstiger 72 ° C aktiveras mekanismen. Lysdioden blinkar två gånger per sekund. När temperaturen sjunker under 72 ° C, kan mekanismen endast återställas på motoriserat sätt efter en manuell återställning (med batteri).
- Ändlägesbrytarna behöver 1 sekund av aktivering för att anta en stabil position.

Säkerhetsregler:

- Använd inte ONE-X för någon annan applikation än de angivna applikationerna, särskilt inte i flygplan eller andra luftburna Fordon.
- Företaget som köper och/eller installerar ONE-X är helt ansvarigt för korrekt drift av hela systemet. Endast auktoriserad personal får utföra installationen. Alla regler och förordningar, inklusive lagstadgade föreskrifter, måste observeras vid installationen.
- Denna produkt innehåller elektriska och elektroniska komponenter och får inte kastas som hushållsavfall. Alla lokalt gällande föreskrifter och krav måste följas.

BFLT Fjäderåterställt ställdon för fjärrstyrning.

Fjäderåtergångsmanöverdonet BFLT är särskilt utformat för fjärrstyrning av brandspjäll. BFLT-varianten är avsedd för brandspjäll med mindre dimensioner (CR60, CR120, CR2 med ø ≤ 400 mm, CRS60 med ø ≤ 315 mm, CU2 / CU2-15 / CU4 med B+H ≤ 1200 mm eller för CU-LT och CU-LT-1s). För Markage FD med H = 200 mm eller H = 2200 mm (i kombination med BFT-motor).

1. låsknapp
2. kontakt (ST)
3. åtkomst för manuell återställning
4. temperatursäkring (T)

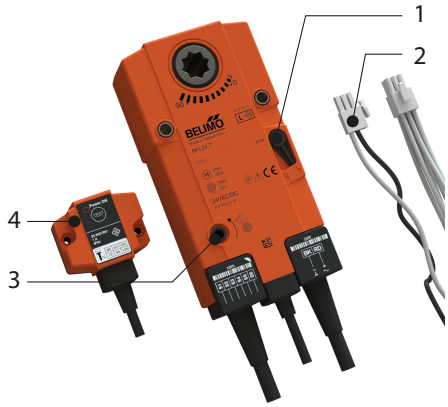

Tillbehör - vid beställning

SN2 BFL/BFN Extra ändlägesbrytare (öppen/stängd)

Aktivering

- **manuell aktivering**: vrid låsknappen till "öppen" eller tryck på sondens "test"-knapp.
- **automatisk aktivering**: Temperatursäkringen löser ut vid 72° C.
- **fjärrstyrd aktivering**: genom att bryta strömförsörjningen.

Obs:

⚠ Temperatursäkringen ställer inte om spjället till dess säkerhetsläge (när temperaturen når 72°C) om motorn inte är strömsatt.

Återställning

- **manuell återställning**: Vrid handtaget moturs. För att stanna motorn, tryck på låsknappen.
- **motordriven återställning**: Slå av strömmen i minst 10 sek. Strömsätt ställdonet (med rätt voltstyrka) i minst 75 sek. Återställningen stannar automatiskt när ändläget är uppnått (öppet spjäll) – det tar ca 60 sek att återställa spjället – eller när det varit strömavbrott.

Obs:

⚠ Använd inte skruvdragare.
⚠ Avbryt så snart motorn är helt återställd (ändläge).

	prod. < 1/7/2015				prod. ≥ 1/7/2015			
	CR60(1s) CR120	CU-LT CU-LT-1S	CR2≤400 CU2≤1200	CR2>400 CU2>1200	CR60(1s) CR120 (1s)	CU-LT CU-LT-1S	CR2≤400 CU2≤1200	CR2>400 CU2>1200
Kit BFLT					●	●	●	
Kit BFNT	●	●	●					●
Kit BFT				●				

BFNT Fjäderåterställt ställdon för fjärrstyrning.

Fjäderåtergångsmanöverdonet BFNT är särskilt utformat för fjärrstyrning av brandspjäll. BFNT-varianten är avsedd för brandspjäll med stora dimensioner (CRE60, CR2 med ø > 400 mm, CRS60 med ø > 315 mm eller CU2, CU2-15, CU4 med B+H > 1200 mm). För Markage FD med H 400 och 600 mm eller med H = 1200 mm (2 st) och med H = 2400 mm (i kombination med BFT-motor).

1. låsknapp
2. kontakt (ST)
3. åtkomst för manuell återställning
4. temperatursäkring (T)

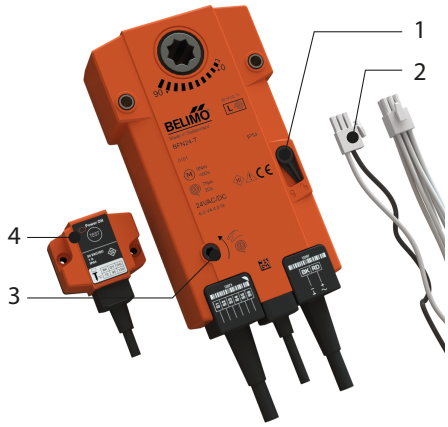

Tillbehör - vid beställning

SN2 BFL/BFN Extra ändlägesbrytare (öppen/stängd)

Aktivering

- **manuell aktivering**: vrid låsknappen till "öppen" eller tryck på sondens "test"-knapp.
- **automatisk aktivering**: Temperatursäkringen löser ut vid 72° C.
- **fjärrstyrd aktivering**: genom att bryta strömförsörjningen.

Obs:

⚠ Temperatursäkringen ställer inte om spjället till dess säkerhetsläge (när temperaturen når 72°C) om motorn inte är strömsatt.

Återställning

- **manuell återställning**: Vrid handtaget moturs. För att stanna motorn tryck på låsknappen.
- **motordriven återställning**: Koppla från strömförsörjningen under minst 10 sekunder. Strömsätt ställdonet (respektera den föreskrivna spänningen) under minst 75 sekunder. Återställningen avslutas automatiskt när ändläget nås (spjället är öppet) – det tar ca 60 sekunder att återställa spjället – eller när strömmen bryts.

Obs:

⚠ Använd inte skruvdragare.
⚠ Avbryt så snart motorn är helt återställd (ändläge).

	prod. < 1/7/2015				prod. ≥ 1/7/2015			
	CR60(1s) CR120	CU-LT CU-LT-1S	CR2≤400 CU2≤1200	CR2>400 CU2>1200	CR60(1s) CR120 (1s)	CU-LT CU-LT-1S	CR2≤400 CU2≤1200	CR2>400 CU2>1200
Kit BFLT					●	●	●	
Kit BFNT	●	●	●					●
Kit BFT				●				

BFLT-SR Fjärrstyrd fjäderåtergångsmotor med modulerande funktion

Fjäderåtergångsmotorn BFLT24-SR är konstruerad för fjärrmanövrering av brandspjäll. Spjällbladets position är justerbar med hjälp av en 0 till 10V-anslutning. Tillgänglig för: CRS60 (ø ≤ 315 mm).

1. låsknapp
2. åtkomst för manuell återställning
3. temperatursäkring (T)

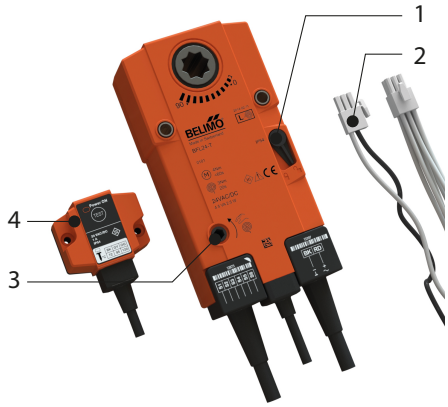

Aktivering

- **manuell aktivering**: vrid låsknappen till “öppen”. Spjället kan alternativt låsas upp genom att trycka på “test”-knappen på den termoelektriska säkringen.
- **automatisk aktivering**: Temperatursäkringen löser ut vid 72° C.
- **fjärrstyrd aktivering**: genom att bryta strömförsörjningen.

Obs:

⚠ Temperatursäkringen ställer inte om spjället till dess säkerhetsläge (när temperaturen når 72°C) om motorn inte är strömsatt.

Återställning

- **manuell återställning**: Vrid handtaget moturs. För att stanna motorn, tryck på låsknappen.
- **motordriven återställning**: slå av strömmen i minst 10 sek. Mata servomotorn (linje 1 och linje 2; respektera den angivna spänningen) i minst 75 sek. Lägg på en styrspänning mellan 0 V och 10 V på linje 3 och linje 1 (0 V = stängd, 10 V = helt öppen; respektera den angivna spänningen). Motorns rörelse stannar automatiskt när den når det angivna läget. Det tar ca 60 sek att aktivera ventilen helt.

Obs:

⚠ Använd inte skruvdragare.
⚠ Avbryt så snart motorn är helt återställd (ändläge).

BFNT-SR Fjärrstyrd fjäderåtergångsmotor med modulerande funktion

Fjäderåtergångsmotorn BFNT24-SR är konstruerad för fjärrmanövrering av brandspjäll. Spjällbladets position är justerbar med hjälp av en 0 till 10V-anslutning. Tillgänglig för: CRE60 och CRS60 (CRS60 ø ≥ 400 mm).

1. låsknapp
2. åtkomst för manuell återställning
3. temperatursäkring (T)

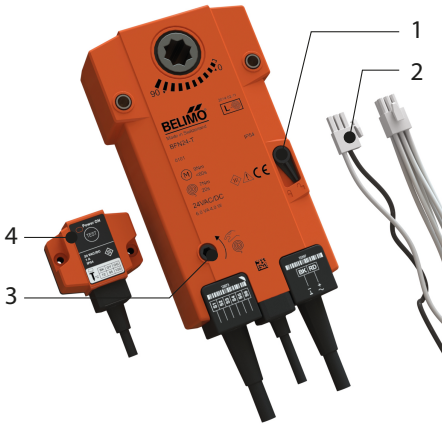

Aktivering

- **manuell aktivering**: vrid låsknappen till “öppen”. Spjället kan alternativt låsas upp genom att trycka på “test”-knappen på den termoelektriska säkringen.
- **automatisk aktivering**: Temperatursäkringen löser ut vid 72° C.
- **fjärrstyrd aktivering**: genom att bryta strömförsörjningen.

Obs:

⚠ Temperatursäkringen ställer inte om spjället till dess säkerhetsläge (när temperaturen når 72°C) om motorn inte är strömsatt.

Återställning

- **manuell återställning**: Vrid handtaget moturs. För att stanna motorn, tryck på låsknappen.
- **motordriven återställning**: slå av strömmen i minst 10 sek. Mata servomotorn (linje 1 och linje 2; respektera den angivna spänningen) i minst 75 sek. Lägg på en styrspänning mellan 0 V och 10 V på linje 3 och linje 1 (0 V = stängd, 10 V = helt öppen; respektera den angivna spänningen). Motorns rörelse stannar automatiskt när den når det angivna läget. Det tar ca 60 sek att aktivera ventilen helt.

Obs:

⚠ Använd inte skruvdragare.

⚠ Avbryt så snart motorn är helt återställd (ändläge).

Elektriska anslutningar

ONE

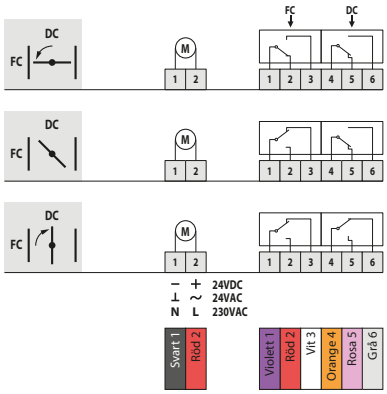

DC : startlägesbrytare (spjället öppet)
FC : ändlägesbrytare (spjället stängd)

ONE-X

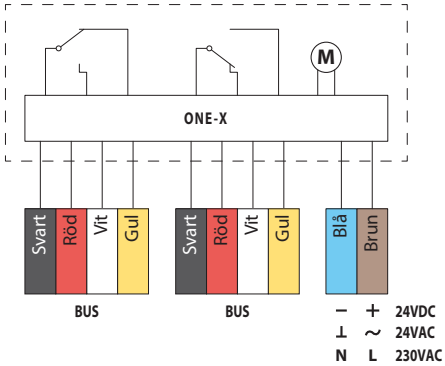

BFLT

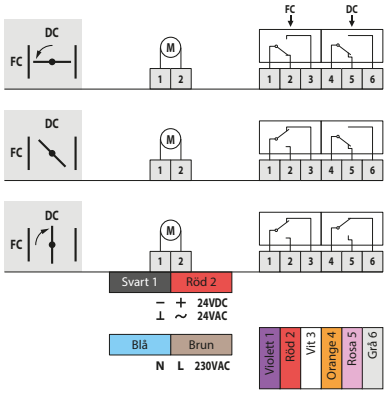

DC : startlägesbrytare (spjället öppet)
FC : ändlägesbrytare (spjället stängd)

BFNT

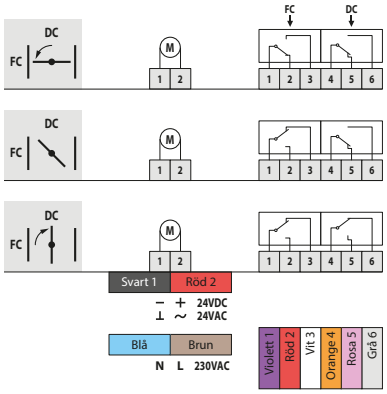

DC : startlägesbrytare (spjället öppet)
FC : ändlägesbrytare (spjället stängd)

BFLT-SR

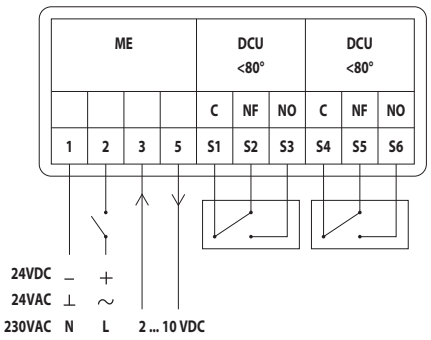

BFNT-SR

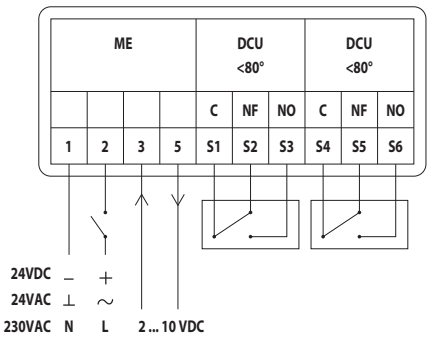

Elektriska anslutningar

MEC	Nominell spänning motor	Nominell spänning magnet	Effektför-brukning (drift)	Effektför-brukning (öppning)	Hjälpbrytare standard	Gångtid motor
ONE T 24 FDCU L	24 V AC/DC (-10/+20%)	N/A	0,28 W	4,2 W	1mA…1A 60VDC eller 1mA…100mA 230VAC	< 75 s (kablad) / <85 s (batteri)
ONE T 24 FDCU ST L	24 V AC/DC (-10/+20%)	N/A	0,28 W	4,2 W	1mA…1A 60VDC eller 1mA…100mA 230VAC	< 75 s (kablad) / <85 s (batteri)
ONE T 230 FDCU L	230 V AC (-15/+15%)	N/A	0,57 W	4,2 W	1mA…1A 60VDC eller 1mA…100mA 230VAC	< 75 s (kablad) / <85 s (batteri)
ONE T 230 FDCU ST L	230 V AC (-15/+15%)	N/A	0,57 W	4,2 W	1mA…1A 60VDC eller 1mA…100mA 230VAC	< 75 s (kablad) / <85 s (batteri)
ONE-X 24 L	24 V AC/DC (-10/+20%)	N/A	0,28 W	4,2 W		< 75 s (kablad) / <85 s (batteri)
ONE-X 230 L	230 V AC (-15/+15%)	N/A	0,57 W	4,2 W		< 75 s (kablad) / <85 s (batteri)
BFLT24	24 V AC/DC	N/A	0,8 W	2,5 W	1 mA–3 A, AC 250 V	< 60 s
BFLT24-ST	24 V AC/DC	N/A	0,8 W	2,5 W	1 mA–3 A, AC 250 V	< 60 s
BFLT230	230 V AC	N/A	1,1 W	3,5 W	1 mA–3 A, AC 250 V	< 60 s
BFLT230-ST	230 V AC	N/A	1,1 W	3,5 W	1 mA–3 A, AC 250 V	< 60 s
BFNT24	24 V AC/DC	N/A	1,4 W	4 W	1 mA–3 A, AC 250 V	< 60 s
BFNT24-ST	24 V AC/DC	N/A	1,4 W	4 W	1 mA–3 A, AC 250 V	< 60 s
BFNT230	230 V AC	N/A	2,1 W	5 W	1 mA–3 A, AC 250 V	< 60 s
BFNT230-ST	230 V AC	N/A	2,1 W	5 W	1 mA–3 A, AC 250 V	< 60 s
BFLT24-SR	24 V AC/DC	N/A	1 W	3 W	1 mA–3 A, AC 250 V	< 60 s
BFNT24-SR	24 V AC/DC	N/A	1,7 W	4,5 W	1 mA–3 A, AC 250 V	< 60 s

MEC	Ggångtid fjäder	Ljudnivå motor	Ljudnivå fjäder	Kabeltillförsel / kontroll	Kabelströmbrytare	Skyddsklass
ONE T 24 FDCU L	< 30 s	< 64 dB(A)	< 67 dB(A)	1 m, 2 x 0,75 mm² (halogenfri)	1 m, 6 x 0,75 mm² (halogenfri)	IP 54
ONE T 24 FDCU ST L	< 30 s	< 64 dB(A)	< 67 dB(A)	1 m, 2 x 0,75 mm² (halogenfri)	1 m, 6 x 0,75 mm² (halogenfri)	IP 54
ONE T 230 FDCU L	< 30 s	< 64 dB(A)	< 67 dB(A)	1 m, 2 x 0,75 mm² (halogenfri)	1 m, 6 x 0,75 mm² (halogenfri)	IP 54
ONE T 230 FDCU ST L	< 30 s	< 64 dB(A)	< 67 dB(A)	1 m, 2 x 0,75 mm² (halogenfri)	1 m, 6 x 0,75 mm² (halogenfri)	IP 54
ONE-X 24 L	< 30 s	< 64 dB(A)	< 67 dB(A)	1 m, 2 x 0,75 mm² (halogenfri)	buskabel: (2x) 1 m, 4 x 0,75 mm² (halogenfri)	IP 54
ONE-X 230 L	< 30 s	< 64 dB(A)	< 67 dB(A)	1 m, 2 x 0,75 mm² (halogenfri)	buskabel: (2x) 1 m, 4 x 0,75 mm² (halogenfri)	IP 54
BFLT24	20 s	< 43 dB (A)	< 62 dB (A)	1 m, 2 x 0,75 mm² (halogenfri)	1 m, 6 x 0,75 mm² (halogenfri)	IP 54
BFLT24-ST	20 s	< 43 dB (A)	< 62 dB (A)	1 m, 2 x 0,75 mm² (halogenfri)	1 m, 6 x 0,75 mm² (halogenfri)	IP 54
BFLT230	20 s	< 43 dB (A)	< 62 dB (A)	1 m, 2 x 0,75 mm² (halogenfri)	1 m, 6 x 0,75 mm² (halogenfri)	IP 54
BFLT230-ST	20 s	< 43 dB (A)	< 62 dB (A)	1 m, 2 x 0,75 mm² (halogenfri)	1 m, 6 x 0,75 mm² (halogenfri)	IP 54
BFNT24	20 s	≤ 55 dB (A)	ca. 67 dB (A)	1 m, 2 x 0,75 mm² (halogenfri)	1 m, 6 x 0,75 mm² (halogenfri)	IP 54
BFNT24-ST	20 s	≤ 55 dB (A)	ca. 67 dB (A)	1 m, 2 x 0,75 mm² (halogenfri)	1 m, 6 x 0,75 mm² (halogenfri)	IP 54
BFNT230	20 s	≤ 55 dB (A)	ca. 67 dB (A)	1 m, 2 x 0,75 mm² (halogenfri)	1 m, 6 x 0,75 mm² (halogenfri)	IP 54
BFNT230-ST	20 s	≤ 55 dB (A)	ca. 67 dB (A)	1 m, 2 x 0,75 mm² (halogenfri)	1 m, 6 x 0,75 mm² (halogenfri)	IP 54
BFLT24-SR	20 s	< 43 dB (A)	< 62 dB (A)	1 m, 4 x 0,75 mm² (halogenfri)	1 m, 6 x 0,75 mm² (halogenfri)	IP 54
BFNT24-SR	20 s	< 55 dB (A)	< 67 dB(A)	1 m, 4 x 0,75 mm² (halogenfri)	1 m, 6 x 0,75 mm² (halogenfri)	IP 54

Vikter

CRS60 + ONE

ØDn [mm]	100	125	160	200	250	315	400	500	630	
kg	4,1	4,5	5,1	5,8	7,1	8,6	14,1	14,3	20,1	

CRS60 + ONE-X

ØDn [mm]	100	125	160	200	250	315	400	500	630	
kg	4,1	4,5	5,1	5,8	7,1	8,6	14,1	14,3	20,1	

CRS60 + BFLT

ØDn [mm]	100	125	160	200	250	315	400	500	630	
kg	3,7	4,1	4,7	5,4	6,7	8,2	-	-	-	

CRS60 + BFNT

ØDn [mm]	100	125	160	200	250	315	400	500	630	
kg	-	-	-	-	-	-	14,0	14,2	20,0	

CRS60 + BFLT24-SR

ØDn [mm]	100	125	160	200	250	315	400	500	630	
kg	3,7	4,1	4,7	5,4	6,7	8,2	-	-	-	

CRS60 + BFNT24-SR

ØDn [mm]	100	125	160	200	250	315	400	500	630	
kg	-	-	-	-	-	-	14,0	14,2	20,0	

Urval data

$$\Delta p\ (Pa) = 0{,}6 \times v^2 \times \zeta$$

ØDn [mm]	100	125	160	200	250	315	400	500	630
ζ [-]	0,7610	0,5715	0,4248	0,3425	0,2680	0,2165	0,2147	0,1913	0,1693

CRS60 - A-vägd ljudnivå LWA i rummet

ØDn [mm]	100	125	160	200	250	315	400	500	630	
Sn [m²]	0,0063	0,0102	0,0174	0,0279	0,0446	0,0722	0,1136	0,1812	0,2925	
Sn [%]	80,00	83,00	86,00	89,00	91,00	93,00	90,00	92,00	94,00	
Q [m³/h]	217	364	645	1.080	1.771	2.501	3.628	5.056	7.141	45 dB
Δp [Pa]	26,80	23,30	20,20	18,70	16,20	10,30	8,30	5,90	4,10	
Q [m³/h]	179	301	533	893	1.502	2.121	3.077	4.288	6.057	40 dB
Δp [Pa]	18,40	15,90	13,80	12,80	11,60	7,40	6,00	4,20	3,00	
Q [m³/h]	148	249	441	739	1.274	1.799	2.610	3.637	5.137	35 dB
Δp [Pa]	12,60	10,90	9,50	8,80	8,40	5,30	4,30	3,00	2,10	
Q [m³/h]	123	206	365	611	1.081	1.526	2.213	3.084	4.357	30 dB
Δp [Pa]	8,60	7,50	6,50	6,00	6,00	3,80	3,10	2,20	1,50	
Q [m³/h]	101	170	302	506	917	1.294	1.877	2.616	3.695	25 dB
Δp [Pa]	5,90	5,10	4,40	4,10	4,30	2,80	2,20	1,60	1,10	

Varje luftflöde som är mindre än ovan nämnda maxvärde, når den A-vägda ljudnivån för respektive dimension. Mer information om ljudeffekt finns i produktinformationen på vår webbplats (dokument).

Beställningsexempel

CRS60 250 ONE T 24 FDCU L

1 2 3

1. produkt
2. diameter
3. typ av mekanism

Godkännanden och testrapporter

Alla våra brand/brandgasspjäll är testade av officiella testinstitut. Resultatet av dessa tester utgör grunden för godkännandena av våra brand/brandgasspjäll.

CE 0749

BCCA- 0749-CPR-BC1-606-0464-15650.20-2517

40194

Om produkten ändras på något annat sätt än vad som beskrivs i detta dokument, kommer inte Rf-Technologies att ansvara för ev. skador och garantin upphör då att gälla.